flat hang　取扱説明書

株式会社 ラボット　〒107-0062
東京都 港区 南青山4-26-6 南青山108BLD.201
TEL：03-5468-5308　FAX：03-5468-5309

＜型番＞

FHA-A-SW　Snow White
FHA-A-W　White
FHA-A-I　Ivory

＜商品内容：名称 / 定格＞

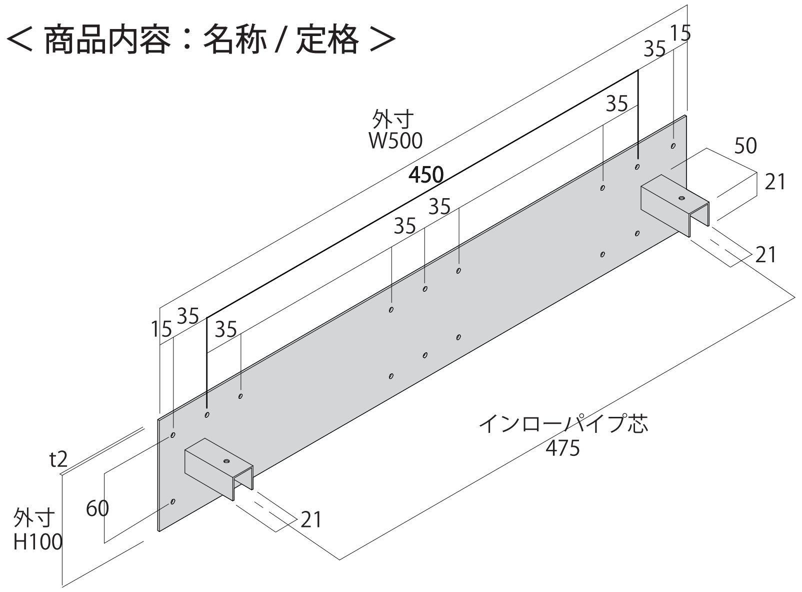

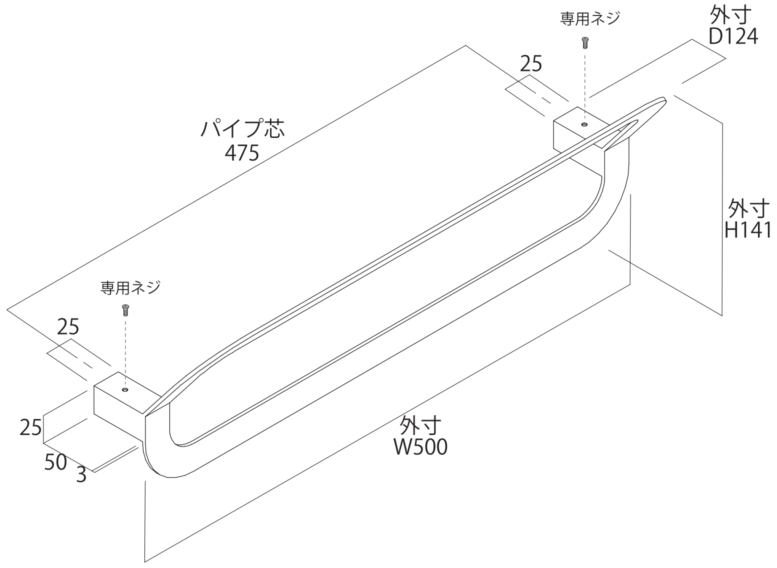

専用ベース <1 台>　外寸：550 x 100 x t2.0 (プレート)
：21□ x D50 (インローパイプ)
材質：スチール

本 体 <1 台>　外寸：W 500 x H141 x D124
：25□ x D50 (差込みパイプ)
材質：スチール粉体塗装の上
ガラスコーティング

専用ネジ <2 本>　専用ベースと本体の固定用
材質：スチール

＜取付手順＞

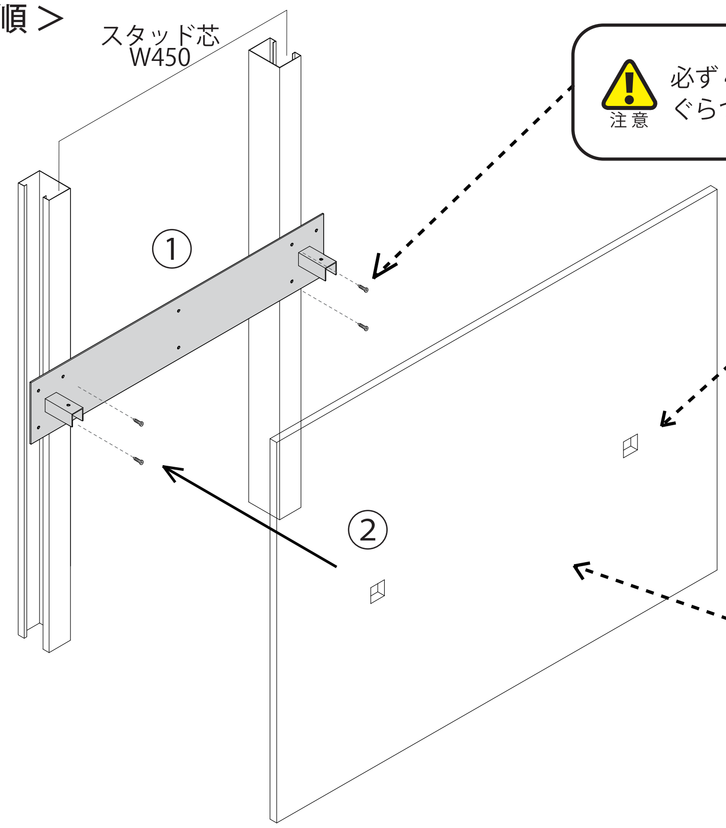

注意　必ず **4 カ所以上をビスで固定し、**
ぐらつきがないか確認してください。

注意　インローに合わせたした穴は、
23mm□程度まで開けてください。
（被せる本体は 25mm□です）

注意　プラスターボード t12.5mm + 塗装 ,
もしくはクロス仕上げ以外の
厚みのある仕上げには、対応しており
ません。ご注意ください。

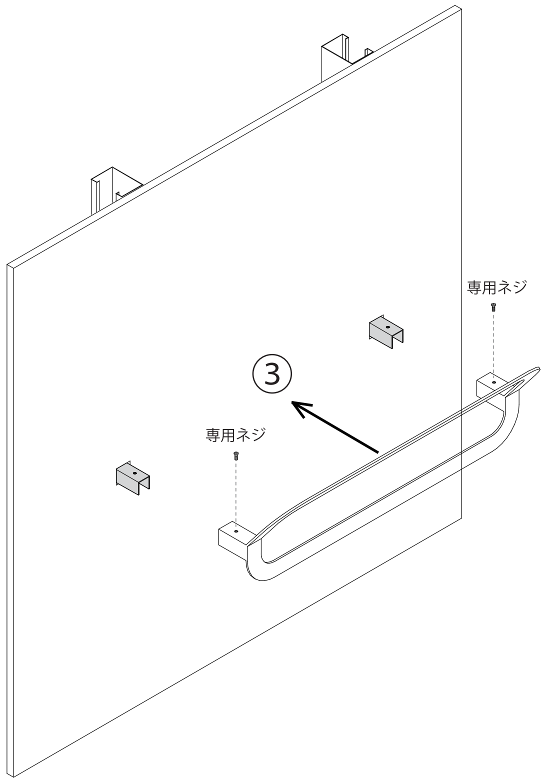

①
下地材 LGS(65x45) を、芯々≒450mm で立て、
専用ベースと下地 LGS にビスで固定します。
この際、4 カ所以上、水平にしっかりと固定
してください。（他の穴は、予備穴です。）

②
下穴をあけたプラスターボード t12.5mm を
取付けてください。下穴の大きさはインロー
（21mm□）に合わせてください。下穴は、
大きくあけすぎないようご注意ください。

③
塗装 , クロス等で表装仕上げを行ってください。
その後、本体をインローパイプに差し込み、
ネジ穴を合わせ、付属ビス 4 本にて締め込んで
固定してください

設計、施行上の注意

- 壁面の強度、取付方法により、落下するおそれがございますので取付手順に従って取付けてください。
- 取付位置には、必ず LGS(65x45) を仕組んでおいてください。
- その上に、必ずプラスターボード t12.5mm を取付けてください。

注意　**プラスターボード t12.5mm + 塗装 , またはクロス仕上げ以外の厚みのある仕上げには、対応しておりません。ご注意ください。**

専用ベースについて

- 専用ベースは、上下、前後がございます。必ず取付手順に従って取付けてください。

注意　**上下前後の方向を間違えて取付けると、本体が取付られなくなりますので、ご注意ください。**

- 仕組んでおいた LGS(65x45) に必ず 4 カ所以上をビスで固定し、ぐらつきがないか確認してください。

フック本体について

- 本体には、上下がございます。必ず取付手順に従って取付けてください。
- 本体と専用ベースを固定する際は、必ず専用ネジ (2 カ所) で確実に締め込んで固定してください。

注意　**専用ネジ 2 カ所が 固定されていない場合、落下のおそれがありますので、ご注意ください。**

使用上の注意事項

- 「使用耐荷重」以上の荷重をかけないでください。
落下、故障のおそれがあります。
- 本体と、専用ベースを固定する付属ネジは、振動、衝撃及び経年にて、緩む可能性があります。その場合は、都度メンテナンスを行ってください。
- 本体は、意匠的にシャープな仕上がりになっておりますので、お取り扱いには十分に気をつけてご使用ください。